Mehls GmbH
Renne 3
41179 Mönchengladbach
Tel: 02161/299 77 0
Fax: 02161/29977 29
mail@mehls.mx

Einbauanleitung Umrüstsatz zum Mofa für Kallio 50, Hi 50, Epico 50

Bitte lesen Sie zuerst die ganze Einbauanleitung vor Arbeitsbeginn!

1. Vergaser

Demontieren Sie den Gasschieberdeckel. Bauen Sie alles wieder zusammen, unter Hinzunahme des mitgelieferten Gasschieberanschlags. Bauen Sie diesen so ein, dass er wie eine Gasschieberverlängerung wirkt. Siehe *Punkt 4.*

2. Ölpumpe

Wenn möglich, stellen Sie die Ölpumpe am Ölpumpenzug nach Herstellerangaben + 1mm ein, sodass die Pumpe mehr Öl fördert.
Entlüften Sie die Ölpumpe.

3. Variator

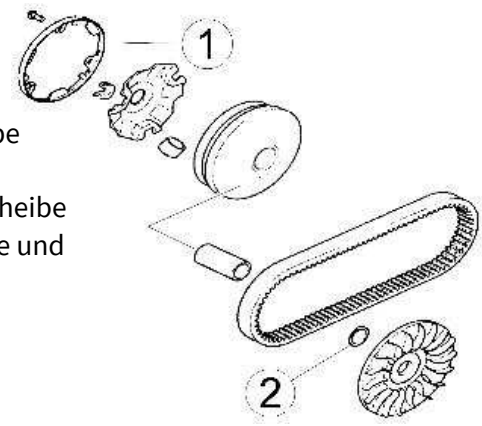

Keilriemendeckel abnehmen, Mutter des vorderen Variators lösen, Keilriemenscheibe abziehen, original Distanzring und Original 1,0mm Scheibe entfernen. Den mitgelieferten Distanzring auf die Variatorgleitbuchse aufschieben und die mitgelieferte Scheibe (Außendurchmesser 25mm) zwischen Variatorgleitbuchse und äußere Riemenscheibe montieren (siehe Bild “2“).
Die Originalscheibe wird nicht mehr verwendet!
Alles in sinngemäß umgekehrter Reihenfolge montieren.
Siehe *Punkt 4*.

4. Antimanipulation

Der Gesetzgeber schreibt vor, dass drosselrelevante Teile nicht entfernbar sind. Deshalb sind die Befestigungsschraube des Gasschieberdeckels sowie die Kurbelwellenmutter des vorderen Variators bei Montage mit Schraubensicherungsmittel zu sichern.
Ob Sie dies vor oder nach Einbauprüfung tun, sollten Sie mit Ihrem Prüfer absprechen.

Achtung: Nach erfolgter Abnahme durch Ihren Prüfer, muss die erstellte Betriebserlaubnis in jedem Fall noch durch ihre Kfz-Zulassungsstelle erteilt und abgestempelt werden.

© MEHLS GmbH, 05/2017