Mehls GmbH
Renne 3
41179 Mönchengladbach
Tel.: 021 61/2997722
Fax:021 61/2997729

MEHLS MOTORRÄDER

Einbauanleitung Umrüstsatz zum Mofa für Yamaha Neo's

Bitte lesen Sie zuerst die ganze Einbauanleitung vor Arbeitsbeginn!

1. Drosselklappenanschlag

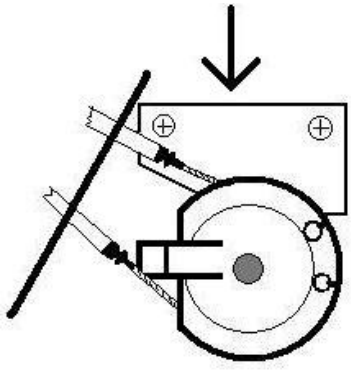

Der Drosselklappenanschlag wird am Drosselklappengehäuse zusammen mit dem Halteblech für die Gaszugaufnahmen montiert. Hierbei kommen die original verwendeten Kreuzschlitzschrauben wieder zum Einsatz.

Anmerkung: Dieser Anschlag reduziert das Fahrgeräusch, nicht die Endgeschwindigkeit.

2. Variator

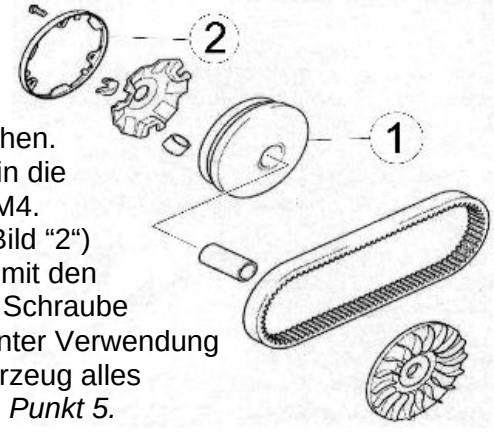

Keilriemendeckel abnehmen, Mutter des vorderen Variators lösen, Keilriemenscheibe und Variator abziehen. Bohren sie auf der Rückseite des Variators (Bild "1"), in die 3 Führungsstreben der Ausstellplatte je ein Gewinde M4. Benutzen sie den mitgelieferten Axialwegbegrenzer (Bild "2") als Schablone. Montieren sie den Axialwegbegrenzer mit den 3 Sechskantschrauben von hinten auf den Variator, je Schraube werden je 1 U-Scheibe **unter** den Begrenzer gelegt, unter Verwendung von Schraubensicherunsmittel. Montieren Sie am Fahrzeug alles wieder in sinngemäß umgekehrter Reihenfolge. Siehe *Punkt 5.*

3. Soziusfußrasten

Demontieren Sie die evt. montierten Soziusfußrasten

4. Sitzbankabdeckung

Montieren Sie die mitgelieferte Tasche so auf der Sitzbank, das nur noch der vorgesehene Fahrerplatz nutzbar ist. Verschrauben sie den Taschengurt mit den zwei mitgelieferten Blechschrauben von unten mit der Sitzbank.

5. Antimanipulation

Der Gesetzgeber schreibt vor, das drosselrelevante Teile nicht entfernbar sind. Deshalb ist die Kurbelwellenmutter des vorderen Variators bei Montage mit "Loctite 648" zu sichern. Ob Sie dies vor oder nach Einbauprüfung tun, sollten Sie mit Ihrem Prüfer absprechen.

Achtung: Nach erfolgter Abnahme durch Ihren Prüfer, muß die erstellte Betriebserlaubnis in jedem Fall noch durch ihre KFZ-Zulassungsstelle erteilt und abgestempelt werden.

© MEHLS GmbH, 09/2009